# ДВИГАТЕЛЬ

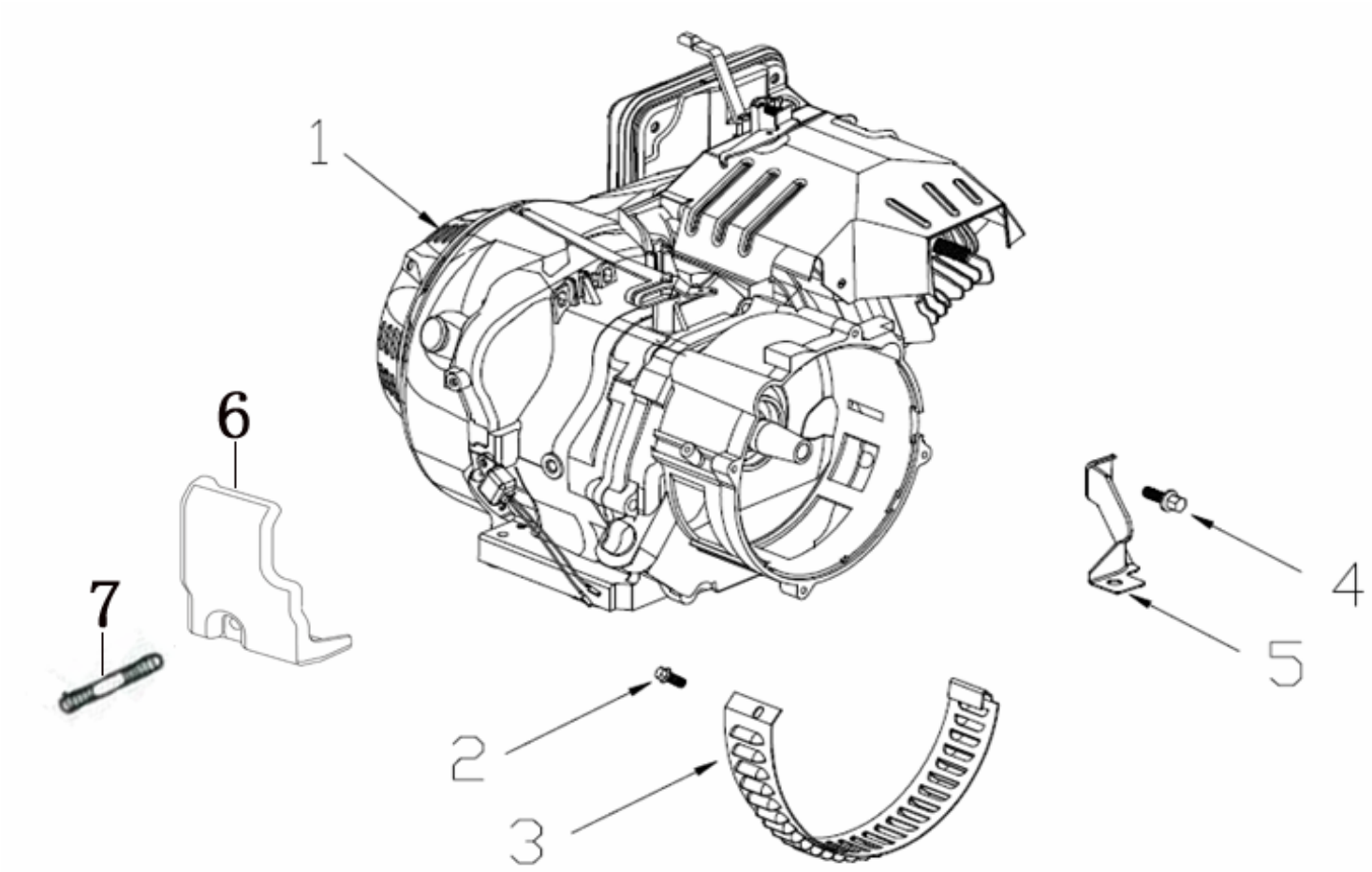

| ПОЗИЦИИ | КОД | НАИМЕНОВАНИЕ | КОЛ-ВО |
|---|---|---|---|
| 1 | T121000162-0004021 | ДВИГАТЕЛЬ | 1 |
| 2 | 380140332-0001 | БОЛТ M5x10 | 1 |
| 3 | 660040006-0001 | КОРПУС ВЕНТИЛЯТОРА ДВИГАТЕЛЯ | 1 |
| 4 | 380140001-0006 | БОЛТ M6x12 | 1 |
| 5 | 300710058-0001 | КРОНШТЕЙН ВОЗДУШНОГО ФИЛЬТРА | 1 |
| 6 | 284070007-0001 | КРЫШКА ДАТЧИКА | 1 |
| 7 | 380180166-0001 | ШПИЛЬКА M6x37 | 1 |

# ЦИЛИНДР

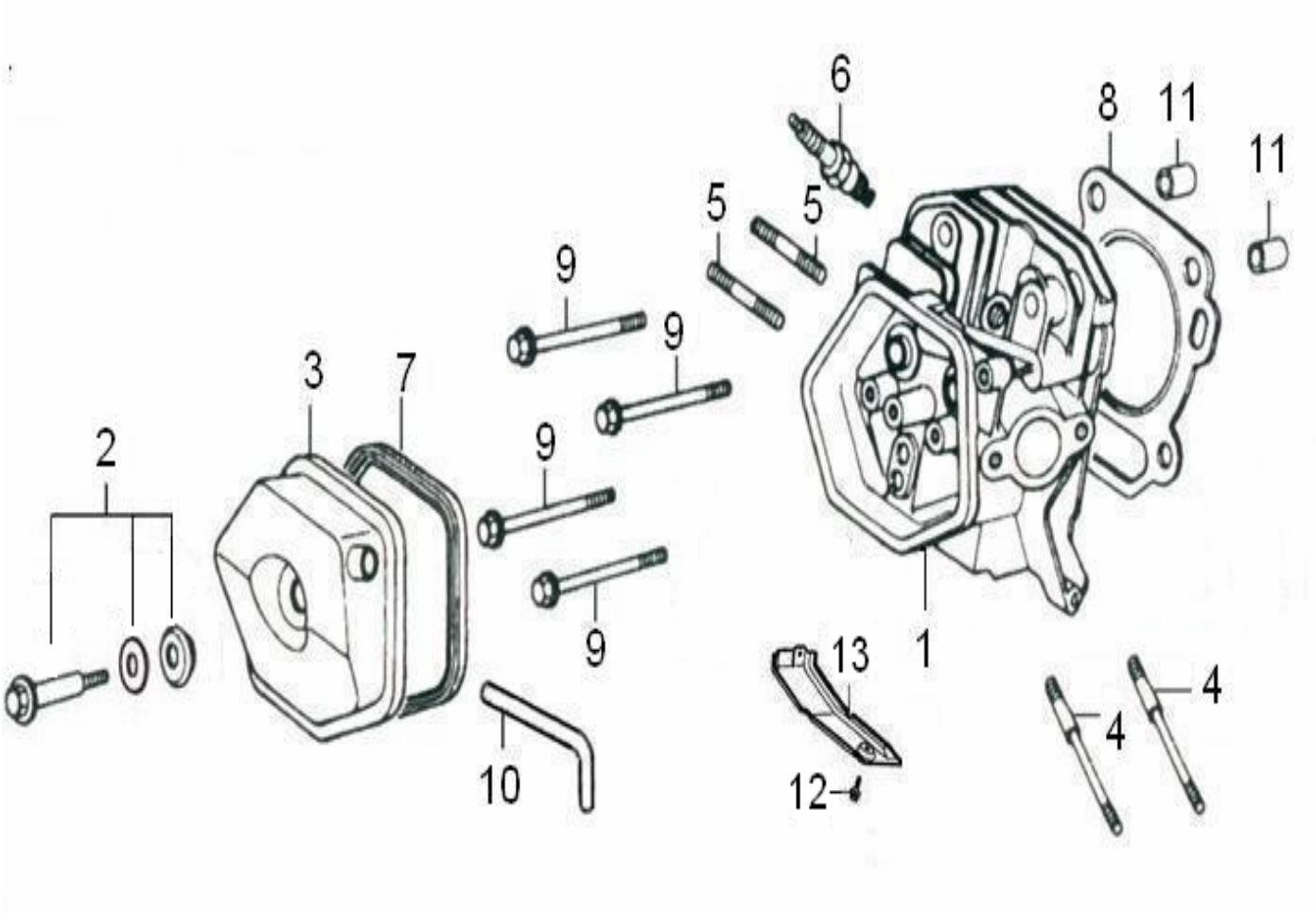

| ПОЗИЦИИ | КОД | НАИМЕНОВАНИЕ | КОЛ-ВО |
|---|---|---|---|
| 1 | 120080338-0001 | ЦИЛИНДР | 1 |
| 2 | 120420011-0001 | НАБОР (БОЛТ+ШАЙБЫ) | 1 |
| 3 | 120220009-0001 | КРЫШКА БЛОКА ЦИЛИНДРА В СБОРЕ | 1 |
| 4 | 380180096-0001 | ШПИЛЬКА M6/8x106 | 2 |
| 5 | 380180098-0001 | ШПИЛЬКА M8x34 | 2 |
| 6 | 270960025-0001 | СВЕЧА ЗАЖИГАНИЯ | 1 |
| 7 | 380840425-0001 | КОЛЬЦО УПЛОТНИТЕЛЬНОЕ | 1 |
| 8 | 120150141-0001 | ПРОКЛАДКА БЛОКА ЦИЛИНДРА | 1 |
| 9 | 380140337-0001 | БОЛТ M10x80 | 4 |
| 10 | 380740461-0001 | САПУН | 1 |
| 11 | 380600116-0001 | ШТИФТ 12x20 | 2 |
| 12 | 380140001-0006 | БОЛТ M6x12 | 1 |
| 13 | 160190006-0001 | ВОЗДУШНЫЙ ДЕФЛЕКТОР | 1 |

# КАРТЕР

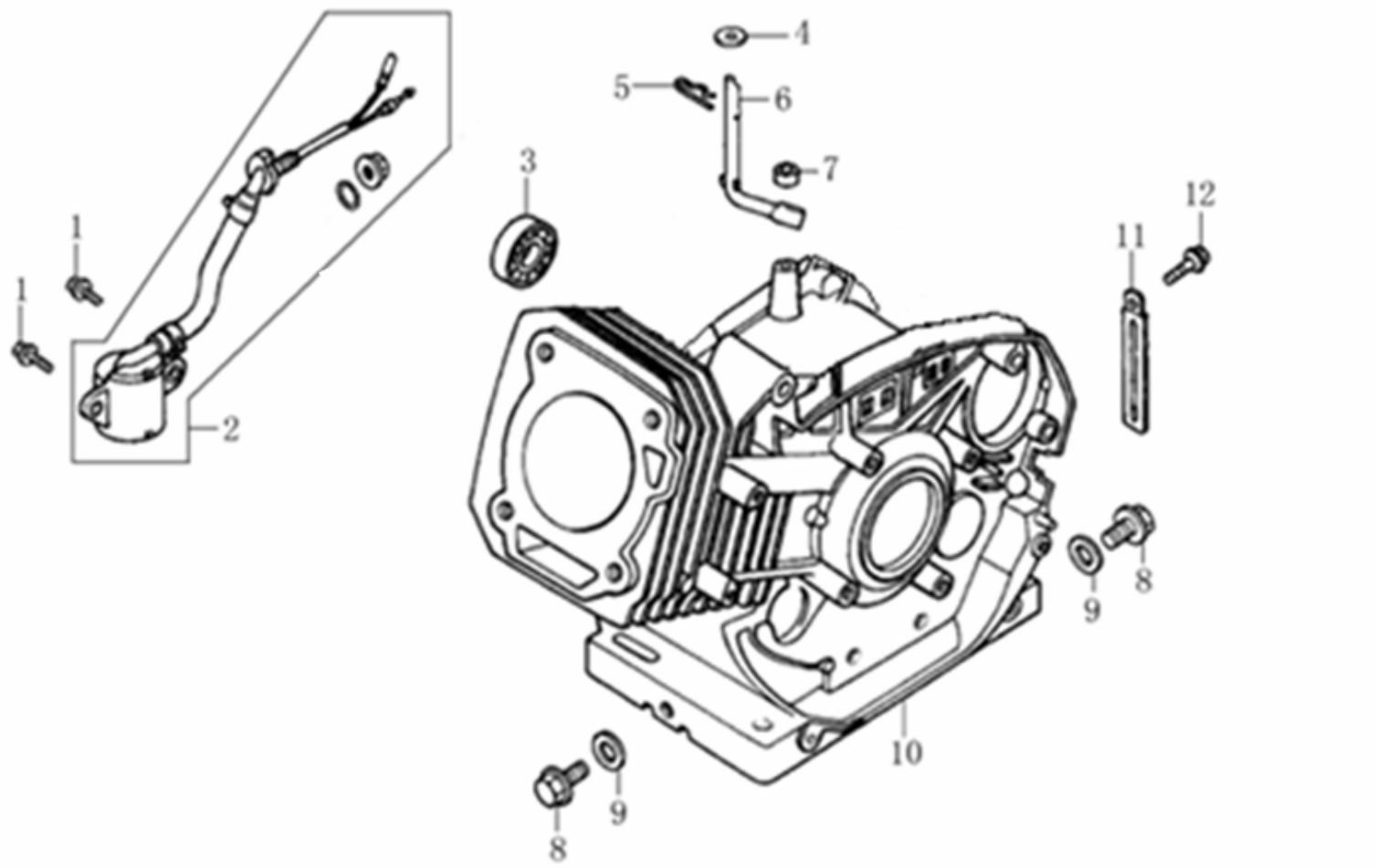

| ПОЗИЦИИ | КОД | НАИМЕНОВАНИЕ | КОЛ-ВО |
|---|---|---|---|
| 1 | 380140215-0003 | БОЛТ M6x14 | 2 |
| 2 | 281850152-0001 | ДАТЧИК УРОВНЯ МАСЛА В СБОРЕ | 1 |
| 3 | 380630099-0001 | ПОДШИПНИК T6202 | 1 |
| 4 | 380450522-0001 | ШАЙБА 8x16x1.2 | 1 |
| 5 | 381350004-0001 | ЗАЖИМ | 1 |
| 6 | 171630003-0001 | РЫЧАГ РЕГУЛЯТОРА ОБОРОТОВ | 1 |
| 7 | 380650339-0001 | САЛЬНИК D8x14x4 | 1 |
| 8 | 110260024-0001 | ВИНТ M12x1.5x15 | 2 |
| 9 | 380450516-0001 | ШАЙБА 12x20x2 | 2 |
| 10 | 110810220-0001 | КОРПУС КАРТЕРА | 1 |
| 11 | 380940346-0001 | ДЕРЖАТЕЛЬ КАБЕЛЯ | 1 |
| 12 | 380140001-0006 | БОЛТ M6x12 | 1 |

# КРЫШКА КАРТЕРА

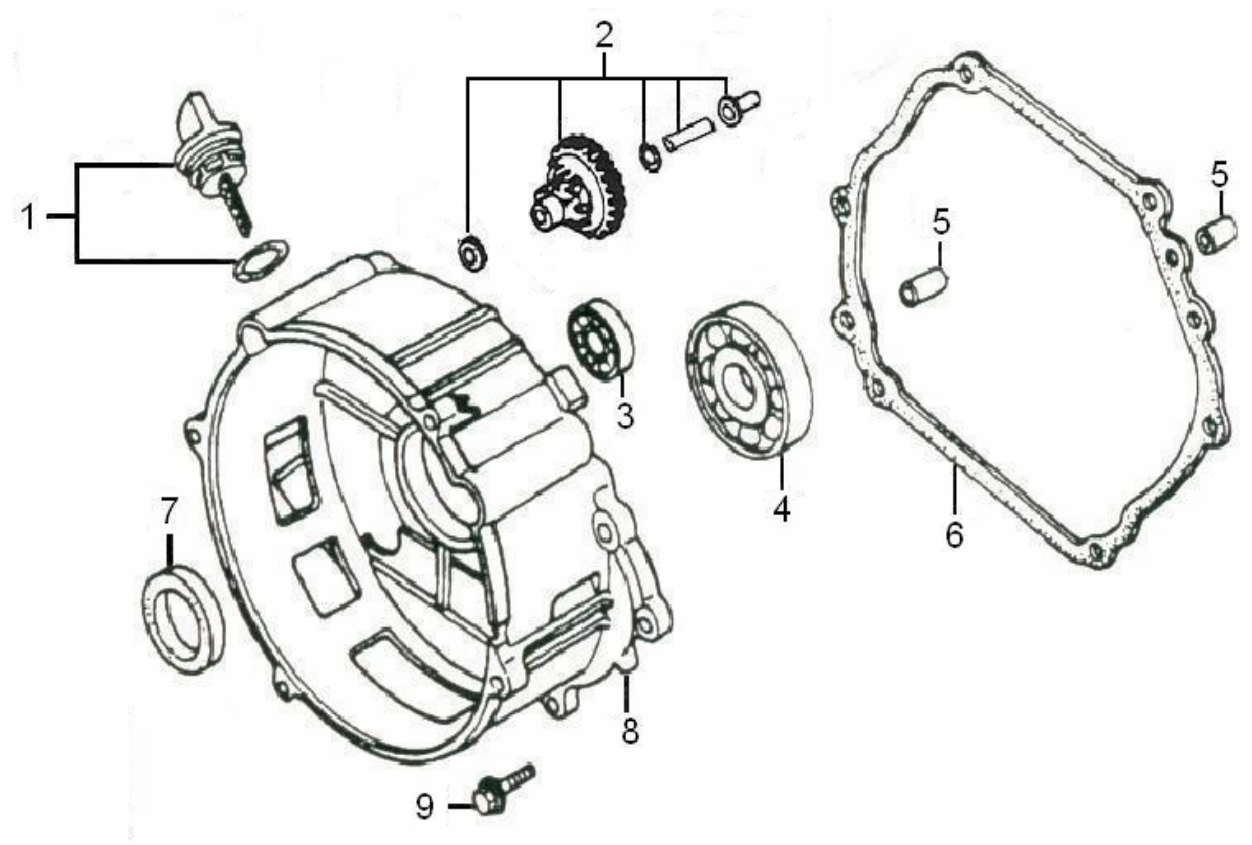

| ПОЗИЦИИ | КОД | НАИМЕНОВАНИЕ | КОЛ-ВО |
|---|---|---|---|
| 1 | 110690098-0002 | ЩУП МАСЛЯНЫЙ | 1 |
| 2 | 171750046-0001 | ШЕСТЕРНЯ СТАБИЛИЗАЦИИ ОБОРОТОВ В СБОРЕ | 1 |
| 3 | 380630099-0001 | ПОДШИПНИК Т6202 | 1 |
| 4 | 380630141-0002 | ПОДШИПНИК Т6207 | 1 |
| 5 | 380600119-0001 | ШТИФТ М8х12 | 2 |
| 6 | 110830008-0001 | ПРОКЛАДКА КРЫШКИ КАРТЕРА | 1 |
| 7 | 380650337-0001 | САЛЬНИК 35х52х7 | 1 |
| 8 | 110820012-0001 | КРЫШКА КАРТЕРА | 1 |
| 9 | 380140005-0006 | БОЛТ М8х40 | 7 |

# КОЛЕНВАЛ

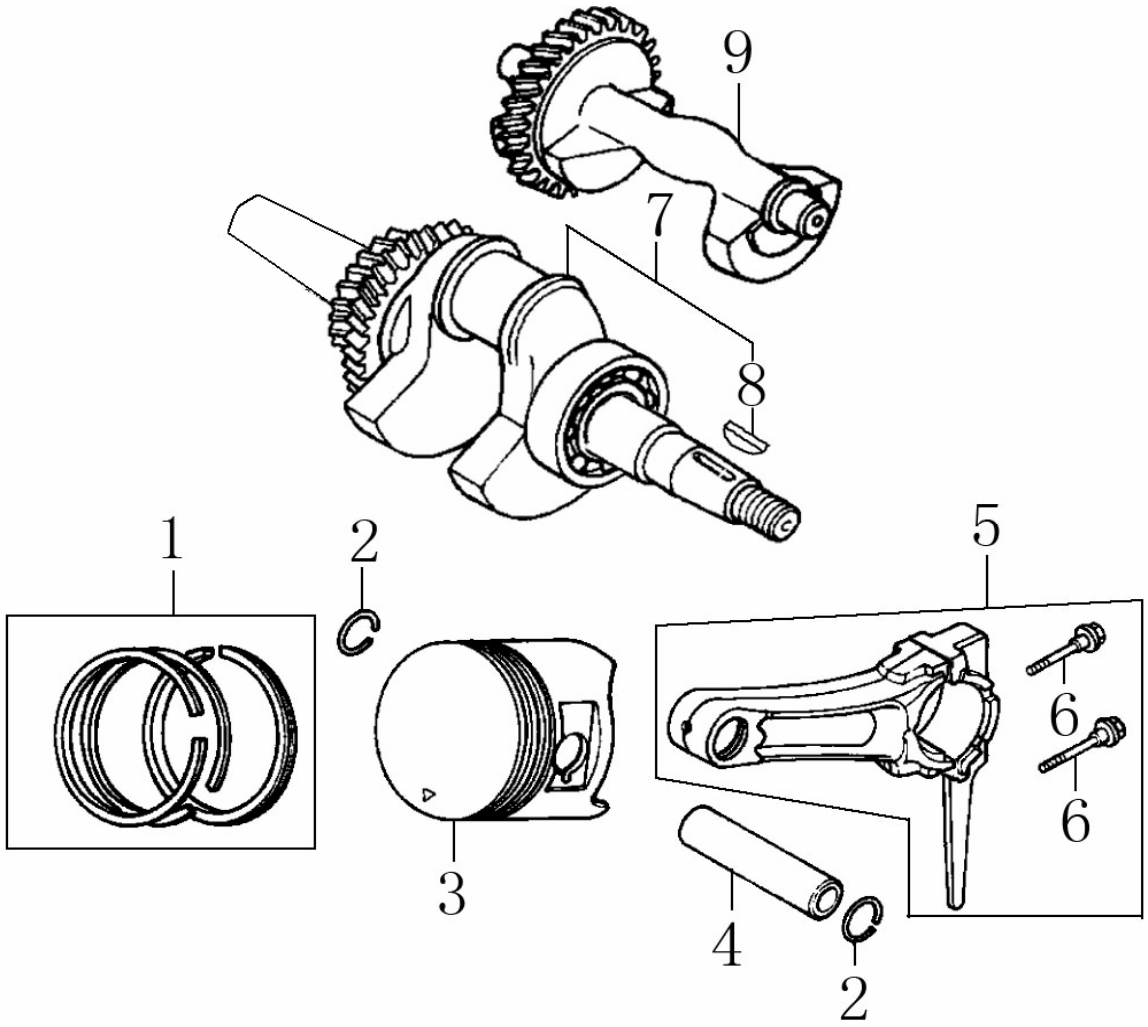

| ПОЗИЦИИ | КОД | НАИМЕНОВАНИЕ | КОЛ-ВО |
|---|---|---|---|
| 1 | 130070088-0001 | НАБОР ПОРШНЕВЫХ КОЛЕЦ | 1 |
| 2 | 380560057-0001 | КОЛЬЦО СТОПОРНОЕ | 2 |
| 3 | 130030103-0001 | ПОРШЕНЬ | 1 |
| 4 | 130060034-0001 | ПАЛЕЦ ПОРШНЯ | 1 |
| 5 | 130150049-0001 | ШАТУН | 1 |
| 6 | 130180002-0001 | БОЛТ ШАТУНА | 2 |
| 7 | 130290104-0001 | КОЛЕНВАЛ | 1 |
| 8 | 380620050-0001 | ШПОНКА 12.5x4x5.5 | 1 |
| 9 | 130450016-0001 | БАЛАНСИР | 1 |

# РАСПРЕДВАЛ / КОРОМЫСЛО

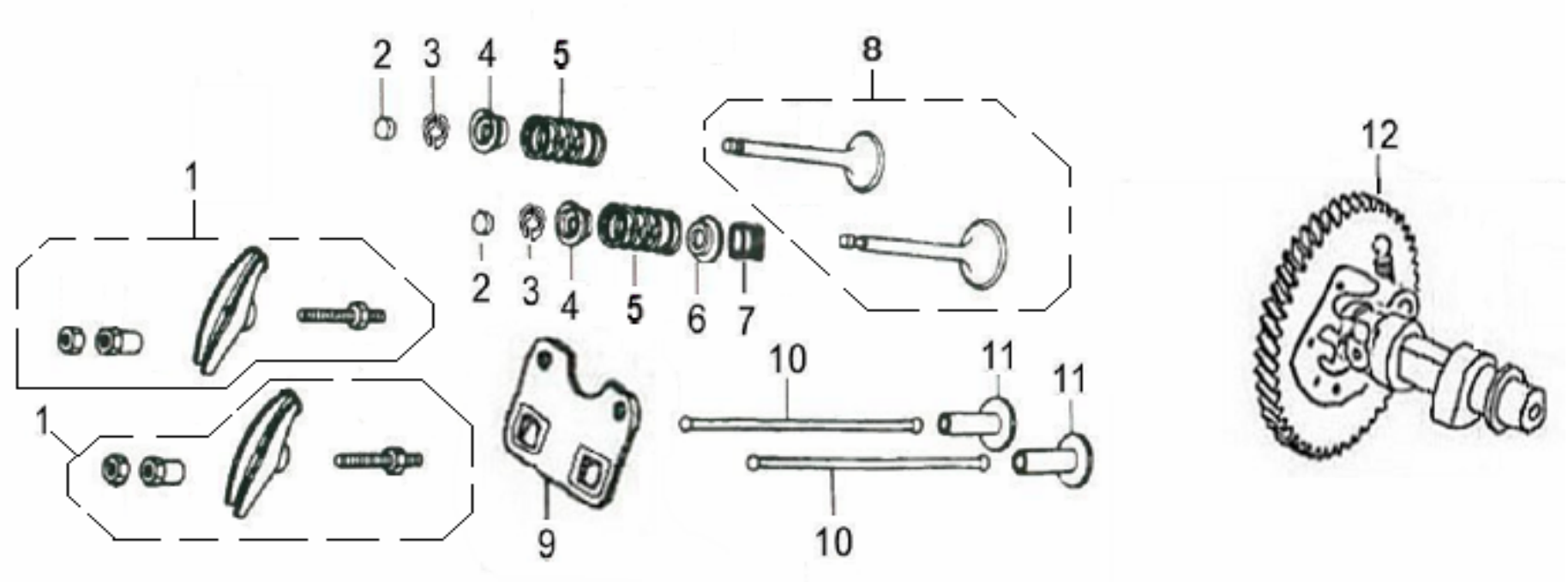

| ПОЗИЦИИ | КОД | НАИМЕНОВАНИЕ | КОЛ-ВО |
|---|---|---|---|
| 1 | 140450023-0001 | НАБОР КОРОМЫСЛА КЛАПАНА | 2 |
| 2 | 140320002-0001 | КРЫШКА РЕГУЛИРОВКИ КЛАПАНА | 2 |
| 3 | 140390015-0001 | СУХАРЬ | 4 |
| 4 | 140380021-0001 | ФИКСАТОР КЛАПАНА | 2 |
| 5 | 140340025-0001 | ПРУЖИНА КЛАПАНА | 2 |
| 6 | 140360010-0001 | ФИКСАТОР КЛАПАНА | 1 |
| 7 | 140400012-0001 | УПЛОТНЕНИЕ КЛАПАНА | 1 |
| 8 | 500550032-0001 | КОМПЛЕКТ КЛАПАНОВ | 1 |
| 9 | 140710002-0001 | НАПРАВЛЯЮЩАЯ ТОЛКАТЕЛЯ | 1 |
| 10 | 140670006-0001 | ШТАНГА ТОЛКАТЕЛЯ | 2 |
| 11 | 140690004-0001 | ТОЛКАТЕЛЬ | 2 |
| 12 | 140020110-0001 | РАСПРЕДВАЛ В СБОРЕ | 1 |

# ВОЗДУШНЫЙ ФИЛЬТР В СБОРЕ

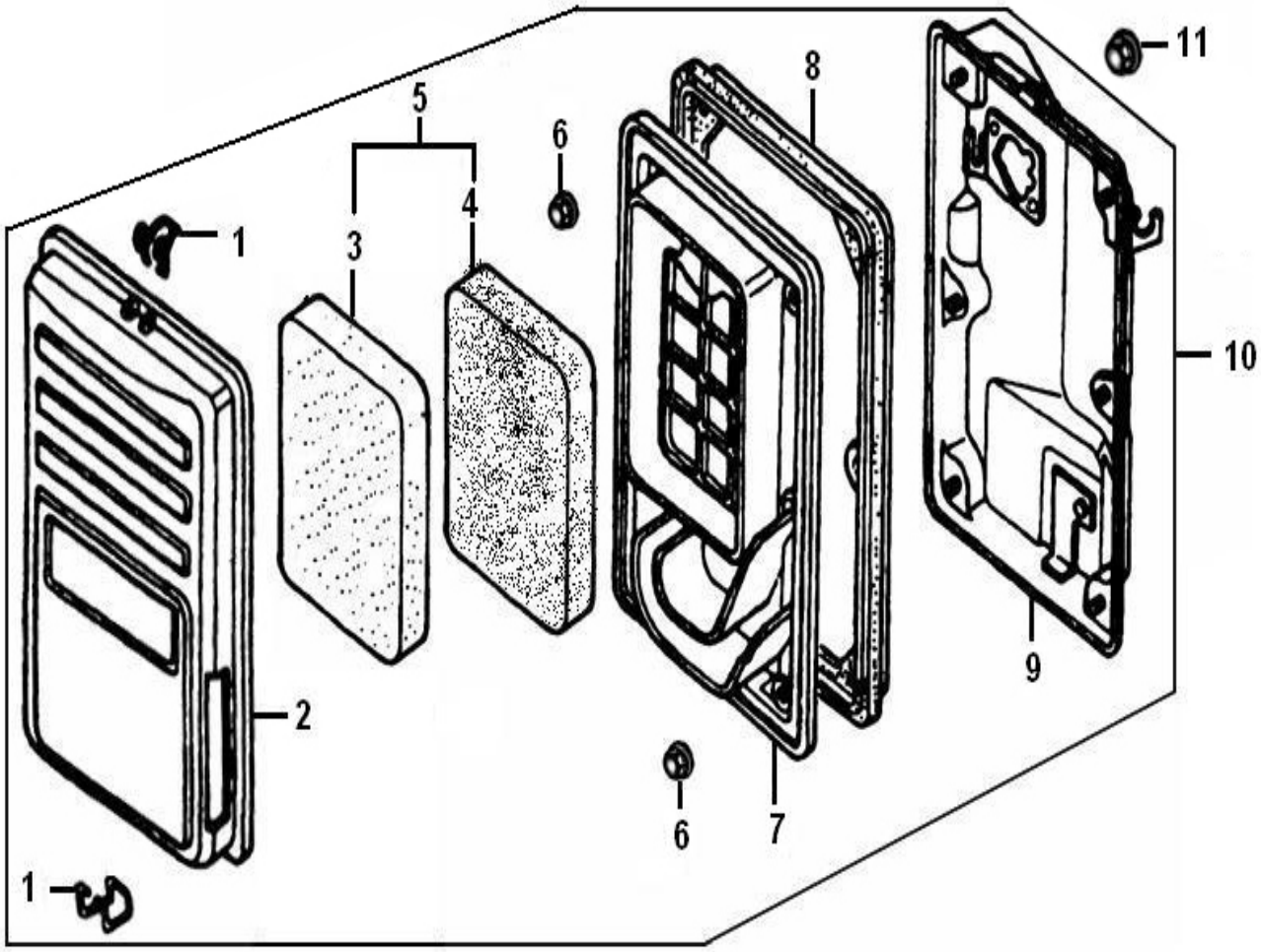

| ПОЗИЦИИ | КОД | НАИМЕНОВАНИЕ | КОЛ-ВО |
|---|---|---|---|
| 1 | 180170011-0001 | ЗАЖИМ КРЫШКИ ВОЗДУШНОГО ФИЛЬТРА | 2 |
| 2 | 180070088-0001 | КРЫШКА КОЖУХА ВОЗДУШНОГО ФИЛЬТРА | 1 |
| 3 | 180130121-0001 | ЭЛЕМЕНТ ВОЗДУШНОГО ФИЛЬТРА (ГРУБОЙ ОЧИСТКИ) | 1 |
| 4 | 180130118-0001 | ЭЛЕМЕНТ ВОЗДУШНОГО ФИЛЬТРА (ТОНКОЙ ОЧИСТКИ) | 1 |
| 5 | 180100036-0001 | НАБОР ЭЛЕМЕНТОВ ВОЗДУШНОГО ФИЛЬТРА | 1 |
| 6 | | ПОСТАВЛЯЕТСЯ ВМЕСТЕ с поз.10 | |
| 7 | 180330021-0001 | ОПОРА ВОЗДУШНОГО ФИЛЬТРА | 1 |
| 8 | 380840434-0001 | КОЛЬЦО УПЛОТНИТЕЛЬНОЕ | 1 |
| 9 | 180280006-0001 | ОСНОВАНИЕ ВОЗДУШНОГО ФИЛЬТРА | 1 |
| 10 | 180020318-0001 | ФИЛЬТР ВОЗДУШНЫЙ В СБОРЕ | 1 |
| 11 | 380370048-0001 | ГАЙКА | 2 |

# ПРИВОД КАРБЮРАТОРА

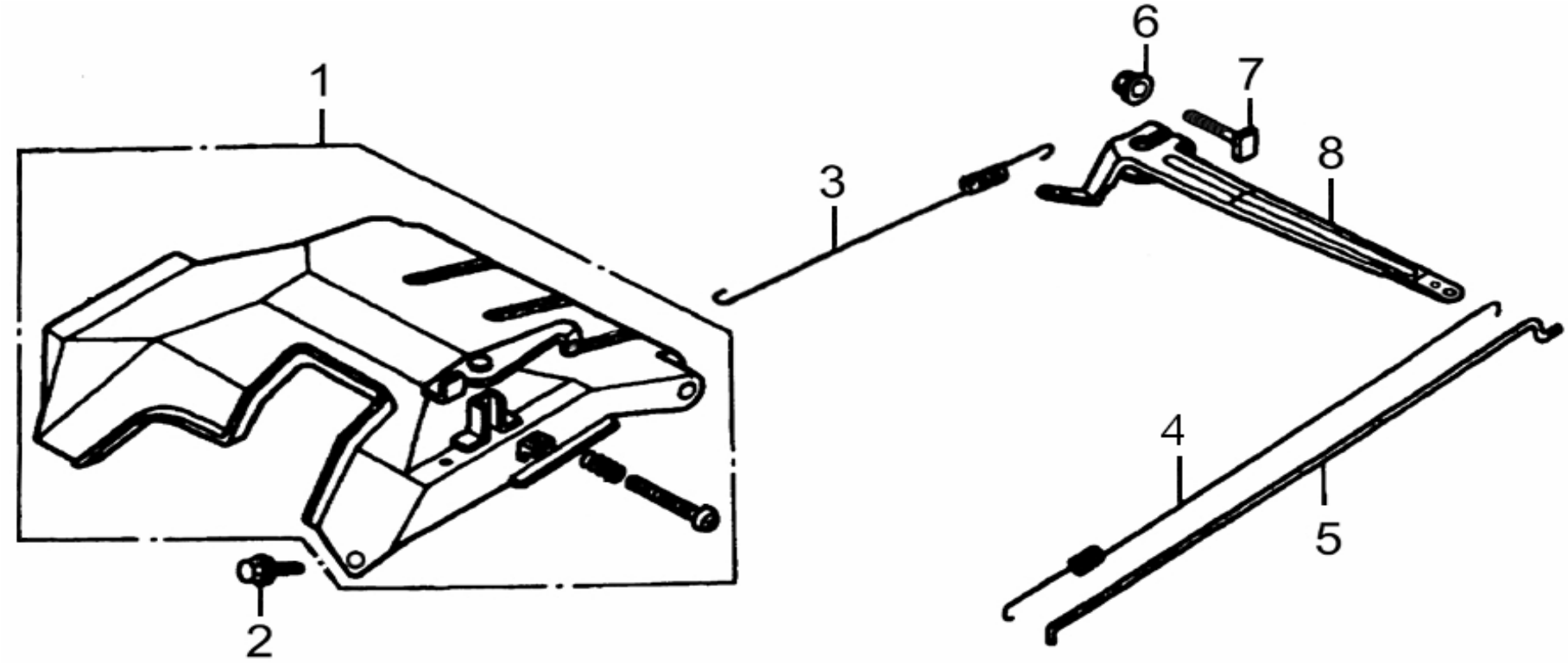

| ПОЗИЦИИ | КОД | НАИМЕНОВАНИЕ | КОЛ-ВО |
|---|---|---|---|
| 1 | 171680163-0001 | КОЖУХ | 1 |
| 2 | 380140001-0006 | БОЛТ M6x12 | 2 |
| 3 | 171600016-0001 | ПРУЖИНА | 1 |
| 4 | 171610001-0001 | ПРУЖИНА ДРОССЕЛЬНОЙ ЗАСЛОНКИ | 1 |
| 5 | 171590005-0001 | ТЯГА ДРОССЕЛЬНОЙ ЗАСЛОНКИ | 1 |
| 6 | 380370066-0001 | ГАЙКА | 1 |
| 7 | 380250002-0001 | БОЛТ M6x21 (13mm) | 1 |
| 8 | 171620003-0004 | КРОНШТЕЙН РЕГУЛЯТОРА СКОРОСТИ | 1 |

# ГЛУШИТЕЛЬ

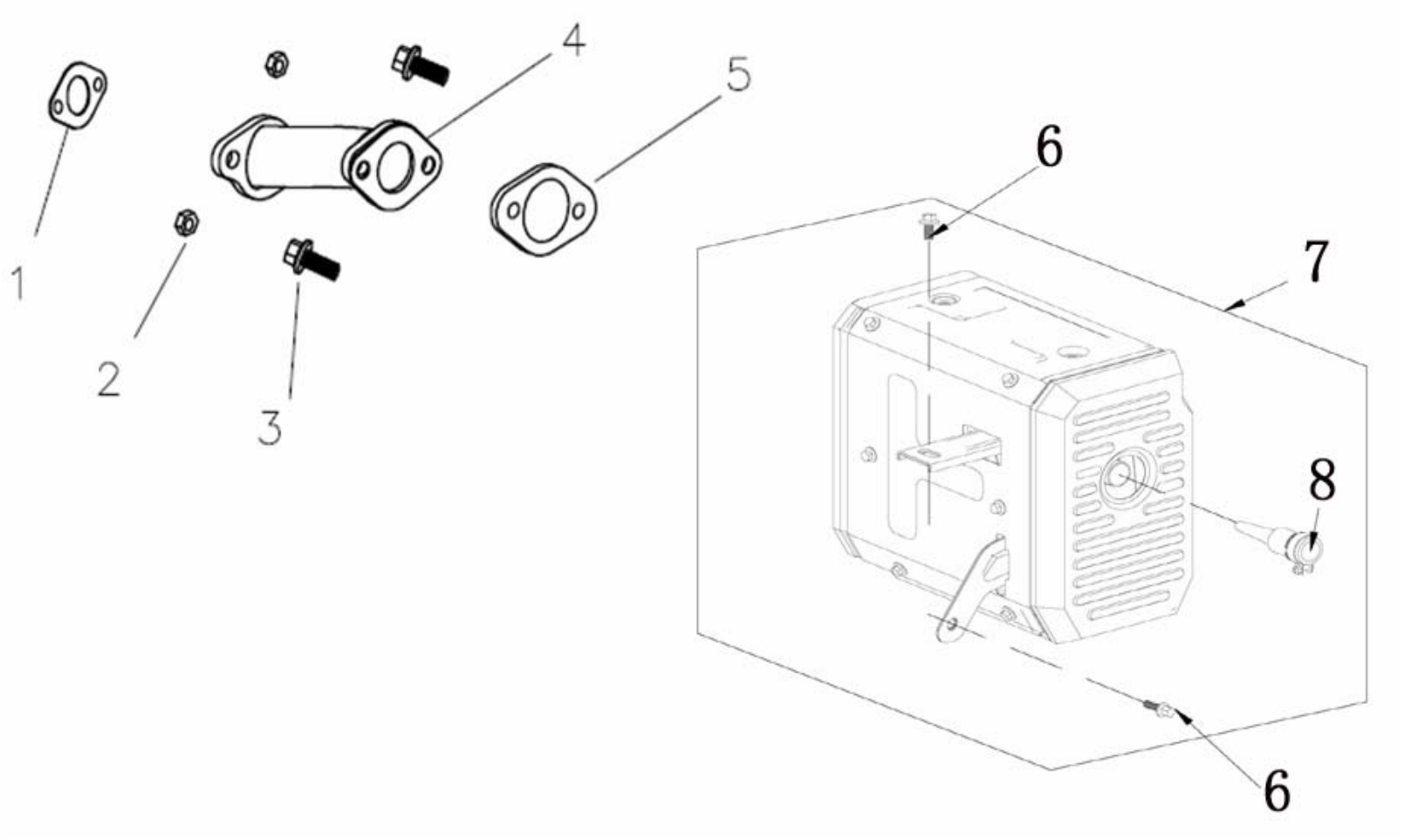

| ПОЗИЦИИ | КОД | НАИМЕНОВАНИЕ | КОЛ-ВО |
|---|---|---|---|
| 1 | 180650090-0001 | ПРОКЛАДКА ВЫПУСКНОГО ПАТРУБКА | 1 |
| 2 | 380340005-0005 | ГАЙКА М8 | 2 |
| 3 | 380140091-0005 | БОЛТ М8х25 | 2 |
| 4 | 180590247-0001 | ВЫПУСКНОЙ ПАТРУБОК | 1 |
| 5 | 180660049-0001 | ПРОКЛАДКА ГЛУШИТЕЛЯ | 1 |
| 6 | 380140040-0005 | БОЛТ М8х16 | 2 |
| 7 | 180571863-0002 | ГЛУШИТЕЛЬ В СБОРЕ | 1 |
| 8 | 180780002-0001 | ИСКРОГАСИТЕЛЬ | 1 |

# ТОПЛИВНЫЙ БАК

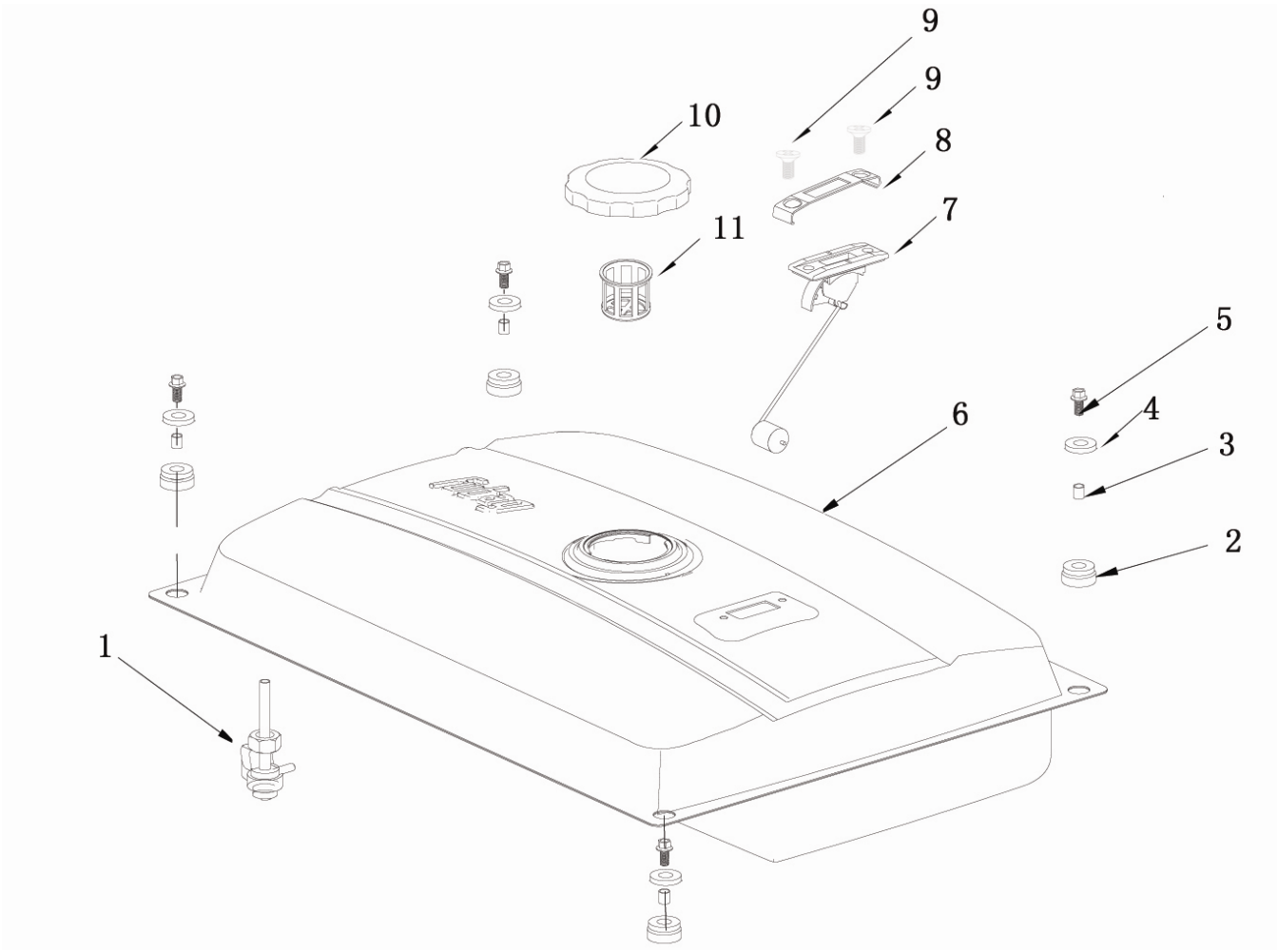

| ПОЗИЦИИ | КОД | НАИМЕНОВАНИЕ | КОЛ-ВО |
|---|---|---|---|
| 1 | 170980057-0001 | КРАН ТОПЛИВНЫЙ | 1 |
| 2 | 170700050-0001 | АМОРТИЗАТОР БАКА | 4 |
| 3 | 170710014-0001 | ТРУБКА АМОРТИЗАТОРА БАКА | 4 |
| 4 | 380450444-0002 | ШАЙБА | 4 |
| 5 | 380140103-0004 | БОЛТ М6х25 | 4 |
| 6 | 170500534-0076 | БАК | 1 |
| 7 | 170740017-0001 | УКАЗАТЕЛЬ УРОВНЯ ТОПЛИВА | 1 |
| 8 | 281870016-0001 | ЗАЖИМ УКАЗАТЕЛЯ УРОВНЯ ТОПЛИВА | 1 |
| 9 | 380220009-0004 | ВИНТ М5х16 | 2 |
| 10 | 170870134-0004 | КРЫШКА БАКА | 1 |
| 11 | 170720014-0001 | ФИЛЬТР СЕТЧАТЫЙ | 1 |

# ГЕНЕРАТОР

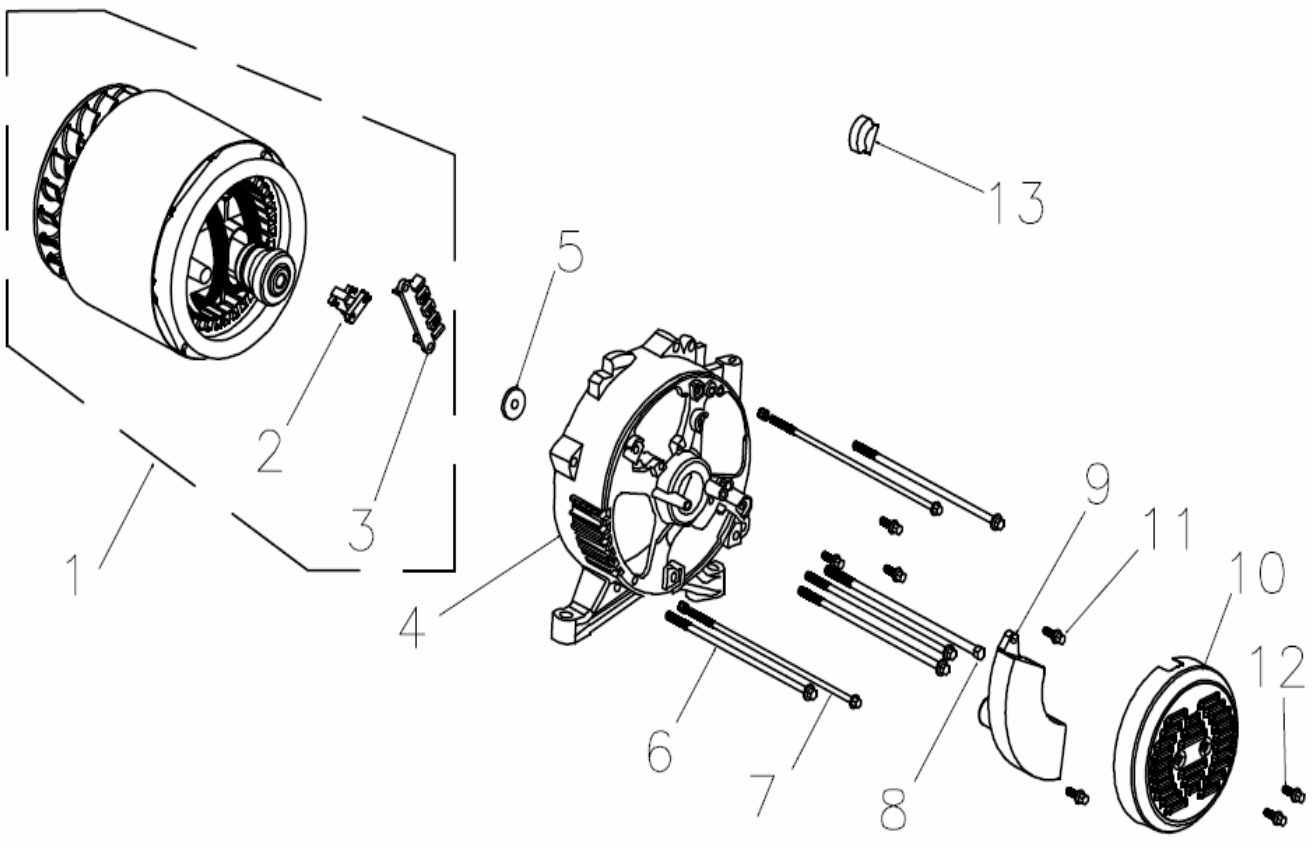

| ПОЗИЦИИ | КОД | НАИМЕНОВАНИЕ | КОЛ-ВО |
|---|---|---|---|
| 1 | 660080427-0001 | ГЕНЕРАТОР (РОТОР+СТАТОР) | 1 |
| 2 | 660140001-0001 | ЩЁТКА ГЕНЕРАТОРА | 1 |
| 3 | 660120001-0001 | КЛЕММНИК | 1 |
| 4 | 660010002-0001 | ОПОРА ГЕНЕРАТОРА | 1 |
| 5 | 380450515-0001 | ШАЙБА 10x30x4 | 1 |
| 6 | 380140349-0001 | БОЛТ M6x185 | 4 |
| 7 | 380140496-0001 | БОЛТ M5x220 | 2 |
| 8 | 380070185-0001 | БОЛТ M10x275 | 1 |
| 9 | 660150139-0001 | РЕГУЛЯТОР НАПРЯЖЕНИЯ | 1 |
| 10 | 660020013-0012 | КРЫШКА ГЕНЕРАТОРА | 1 |
| 11 | 380140053-0002 | БОЛТ M5x16 | 3 |
| 12 | 380140167-0002 | БОЛТ M5x12 | 6 |
| 13 | 660030002-0001 | ЗАГЛУШКА | 1 |

# PAMA

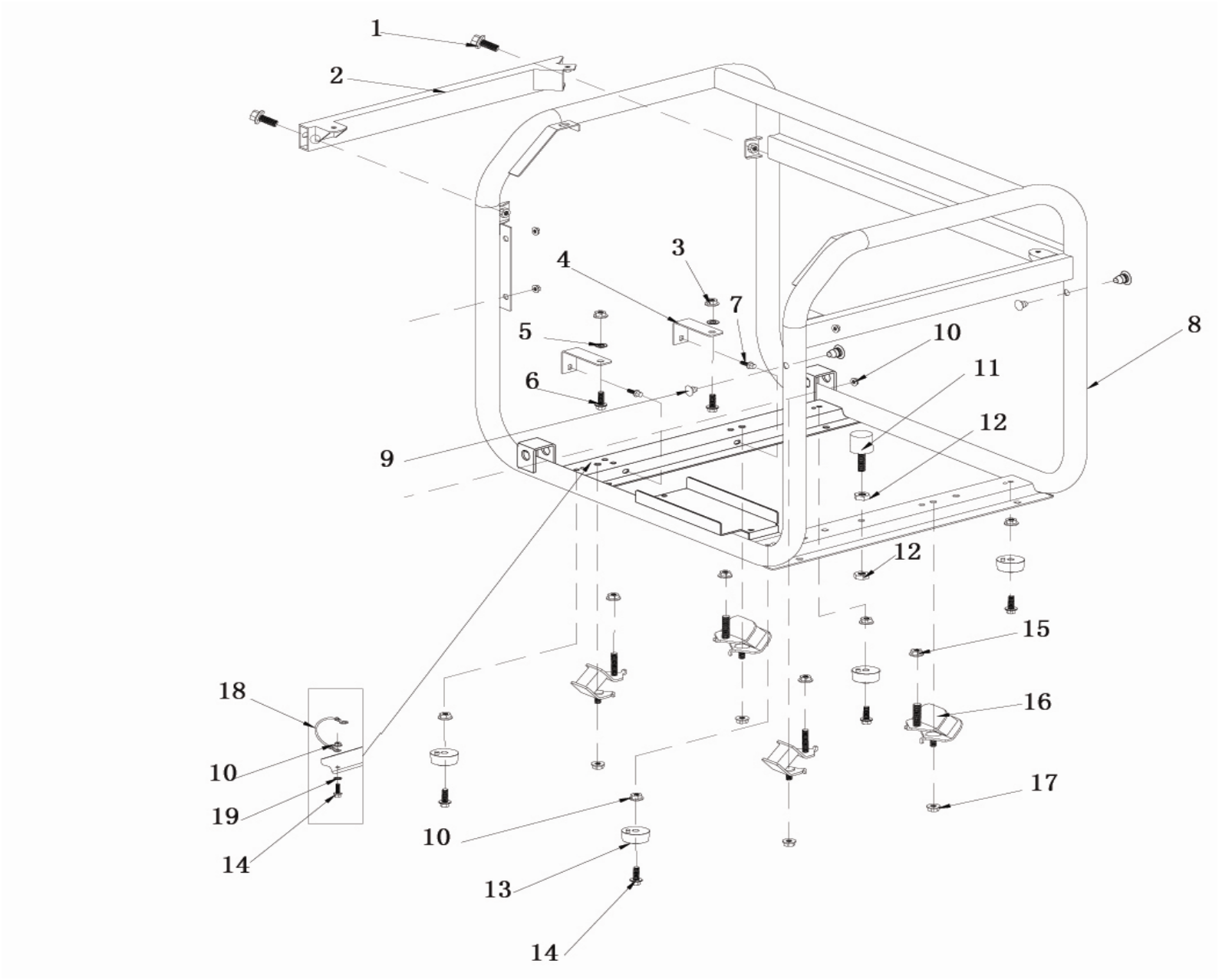

| ПОЗИЦИИ | КОД | НАИМЕНОВАНИЕ | КОЛ-ВО |
|---|---|---|---|
| 1 | 380140040-0006 | БОЛТ M8x16 | 2 |
| 2 | 300730056-0001 | РАМКА | 1 |
| 3 | 380340005-0007 | ГАЙКА M8 | 2 |
| 4 | 300800011-0002 | УГОЛОК ТРАНСПОРТИРОВОЧНЫЙ | 2 |
| 5 | 380450524-0003 | ШАЙБА | 2 |
| 6 | 380140005-0003 | ГАЙКА M8x40 | 2 |
| 7 | 380140040-0005 | ГАЙКА M8x16 | 2 |
| 8 | 300720662-0001 | РАМА | 1 |
| 9 | 381000406-0001 | ЗАГЛУШКА | 4 |
| 10 | 380370048-0001 | ГАЙКА M6 | 9 |
| 11 | 290340064-0001 | ОПОРА РЕЗИНОВАЯ | 1 |
| 12 | 380340010-0004 | ГАЙКА M10 | 2 |
| 13 | 300770005-0001 | НОЖКА ОПОРНАЯ | 4 |
| 14 | 380140215-0003 | БОЛТ M6x14 | 5 |
| 15 | 380370077-0001 | ГАЙКА M10x1.25x14 | 4 |
| 16 | 300770023-0001 | АМОРТИЗАТОР | 1 |
| 17 | 380370007-0004 | ГАЙКА M8 | 4 |
| 18 | 272980009-0001 | ПРОВОД ЗАЗЕМЛЕНИЯ | 1 |
| 19 | 380490022-0002 | ШАЙБА ГРОВЕРА | 1 |

# ПАНЕЛЬ УПРАВЛЕНИЯ В СБОРЕ

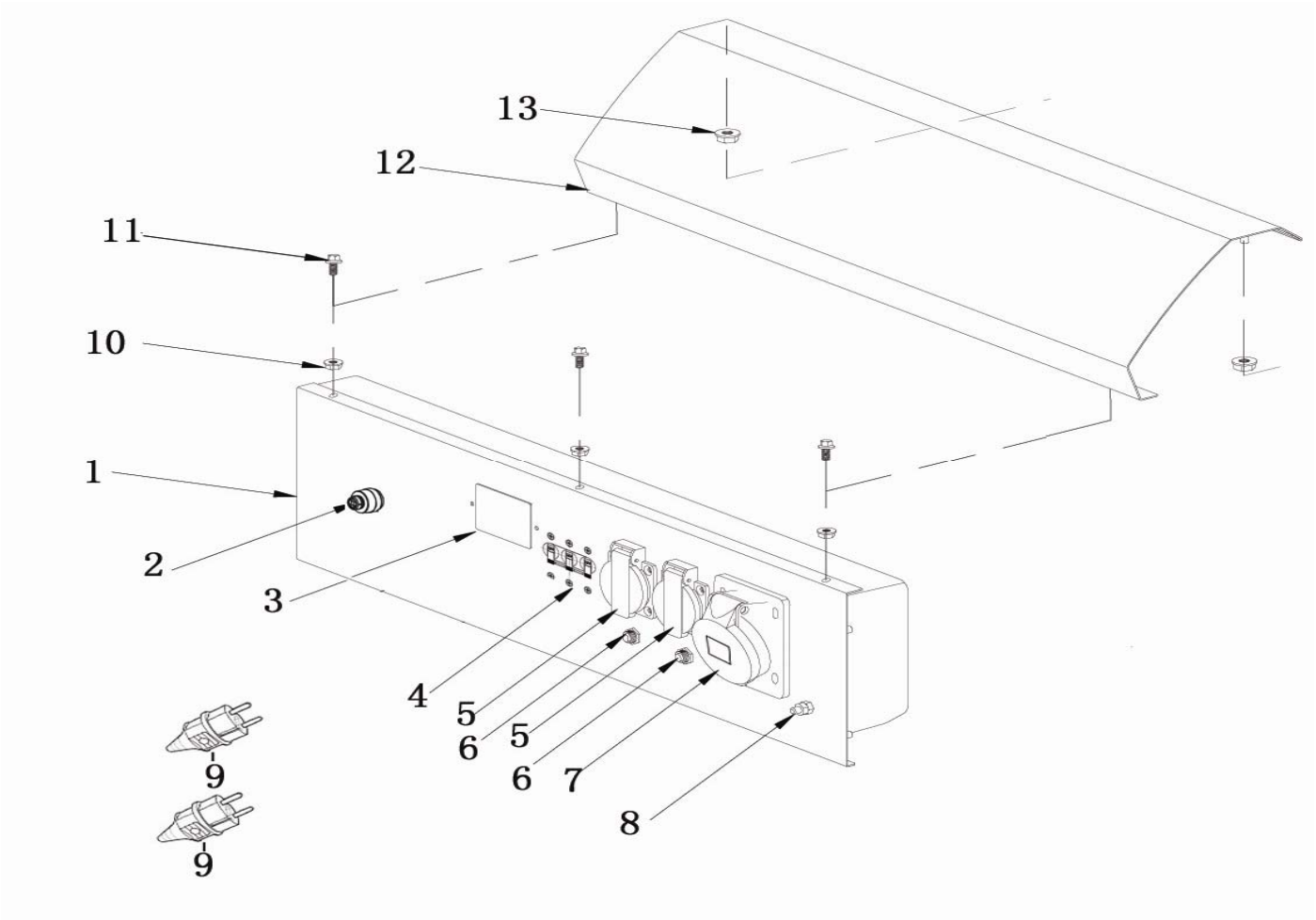

| ПОЗИЦИИ | КОД | НАИМЕНОВАНИЕ | КОЛ-ВО |
|---|---|---|---|
| 1 | 271852687-0001 | ПАНЕЛЬ УПРАВЛЕНИЯ | 1 |
| 2 | 271810003-0001 | ВЫКЛЮЧАТЕЛЬ | 1 |
| 3 | 27289 | ДИСПЛЕЙ | 1 |
| 4 | 271290169-0001 | АВТОМАТ ЗАЩИТЫ | 1 |
| 5 | 271890022-0001 | РОЗЕТКА 16A 250V | 2 |
| 6 | 271290055-0001 | АВТОМАТ ЗАЩИТЫ | 2 |
| 7 | 271890055-T592 | РОЗЕТКА | 1 |
| 8 | 272030003-0001 | КЛЕММА ЗАЗЕМЛЕНИЯ | 1 |
| 9 | 271880005-0001 | ВИЛКА 16A 250V | 2 |
| 10 | 380370012-0005 | ГАЙКА M5 | 3 |
| 11 | 380140053-0002 | БОЛТ M5x16 | 3 |
| 12 | 343210051-0001 | ПАНЕЛЬ | 1 |
| 13 | 380370048-0001 | ГАЙКА M6 | 2 |

# УЗЕЛ СТАРТЕРА

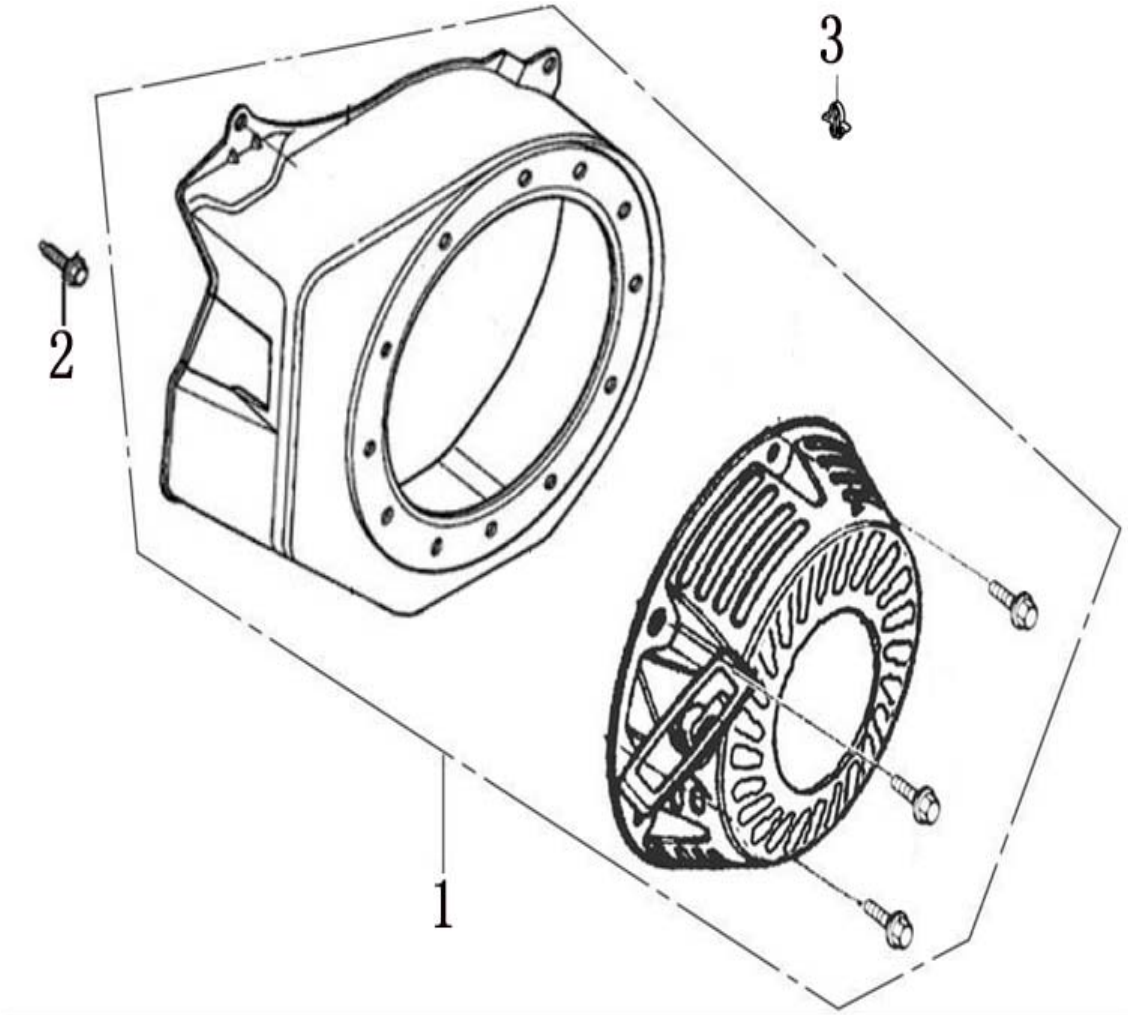

| ПОЗИЦИИ | КОД | НАИМЕНОВАНИЕ | КОЛ-ВО |
|---|---|---|---|
| 1 | 193490512-0001 | СТАРТЕР РУЧНОЙ | 1 |
| 2 | 380140001-0006 | БОЛТ М6х12 | 5 |
| 3 | 380930027-0001 | ФИКСАТОР | 1 |

# КАРБЮРАТОР

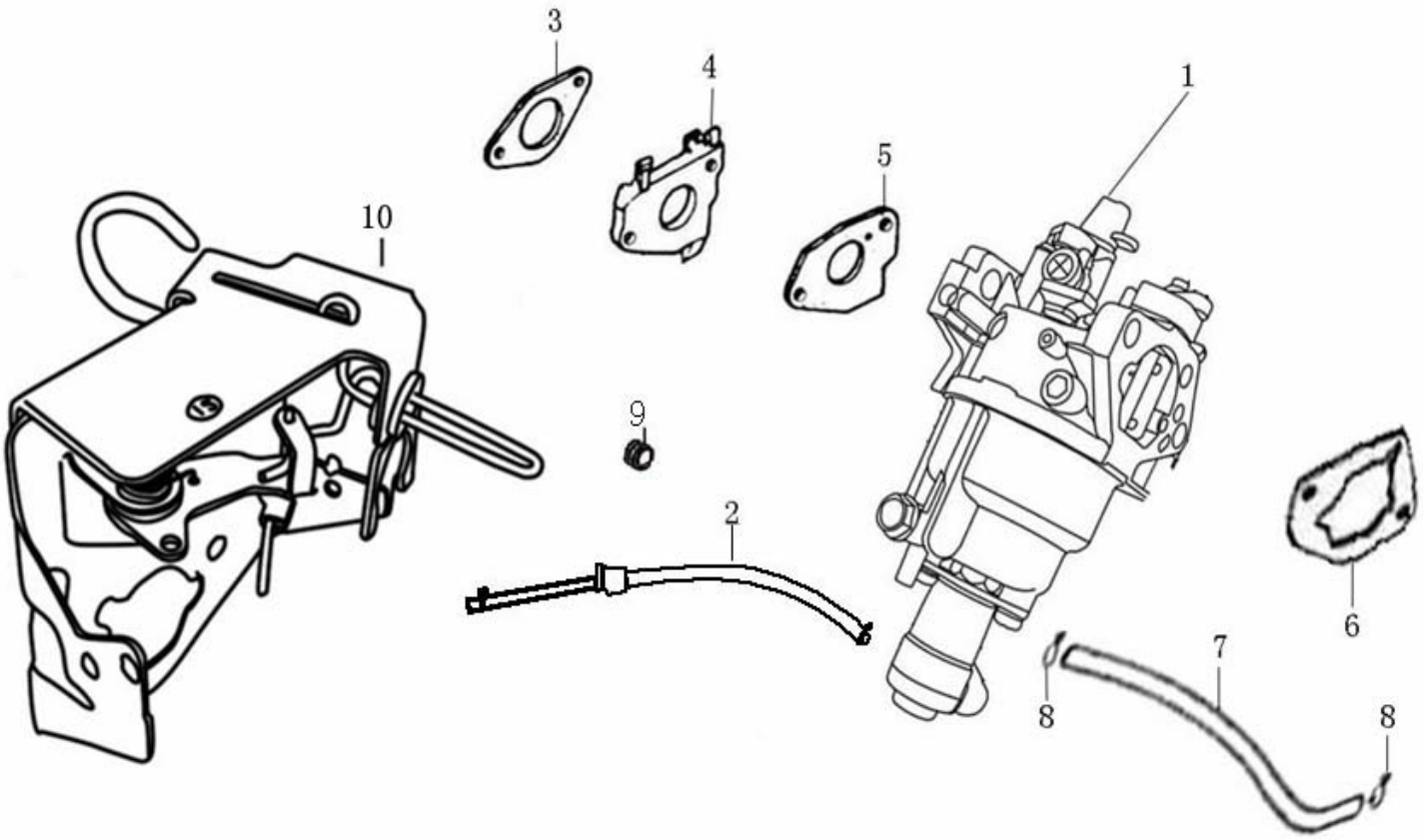

| ПОЗИЦИИ | КОД | НАИМЕНОВАНИЕ | КОЛ-ВО |
|---|---|---|---|
| 1 | 170020622-0002 | КАРБЮРАТОР | 1 |
| 2 | 171450001-0001 | ПРОВОД КЛАПАНА | 1 |
| 3 | 170430062-0001 | ПРОКЛАДКА КАРБЮРАТОРА | 1 |
| 4 | 170440041-0001 | ПРОКЛАДКА ТЕПЛОИЗОЛЯЦИОННАЯ | 1 |
| 5 | 170430050-0001 | ПРОКЛАДКА КАРБЮРАТОРА | 1 |
| 6 | 170430070-0001 | ПРОКЛАДКА КАРБЮРАТОРА | 1 |
| 7 | 380750245-0002 | ТРУБКА ТОПЛИВНАЯ | 1 |
| 8 | 380950188-0001 | ЗАЖИМ ТРУБКИ | 2 |
| 9 | 380770188-0001 | МУФТА ЗАЩИТНАЯ | 1 |
| 10 | 171470014-0001 | ДРОССЕЛЬНАЯ ЗАСЛОНКА | 1 |

# МАХОВИК

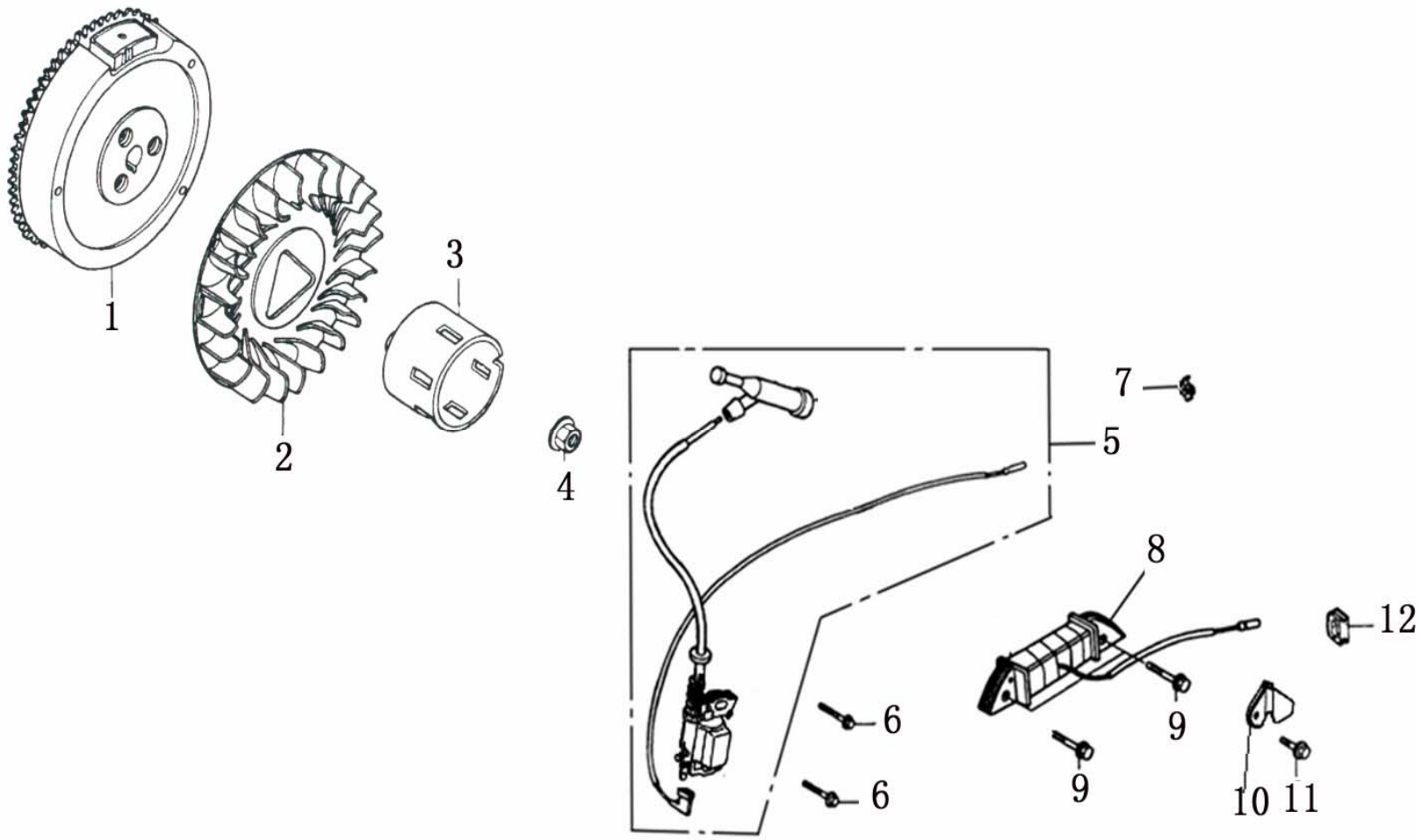

| ПОЗИЦИИ | КОД | НАИМЕНОВАНИЕ | КОЛ-ВО |
|---|---|---|---|
| 1 | 270020073-0001 | МАХОВИК | 1 |
| 2 | 160180009-0001 | КРЫЛЬЧАТКА | 1 |
| 3 | 193590007-0001 | СТАКАН СТАРТЕРА | 1 |
| 4 | 380370050-0001 | ГАЙКА M16x1.5 | 1 |
| 5 | 270920170-0001 | КАТУШКА ЗАЖИГАНИЯ В СБОРЕ | 1 |
| 6 | 380140102-0004 | БОЛТ M6x25 | 2 |
| 7 | 380930024-0001 | ФИКСАТОР КАБЕЛЯ | 1 |
| 8 | 270190002-0001 | ОБМОТКА ДЛЯ ЗАРЯДКИ АКБ | 1 |
| 9 | 380140024-0006 | БОЛТ M6x28 | 2 |
| 10 | 270280008-0001 | ФИКСАТОР КАБЕЛЯ | 1 |
| 11 | 380140001-0006 | БОЛТ M6x12 | 1 |
| 12 | 380930023-0001 | ФИКСАТОР КАБЕЛЯ | 1 |

# АКБ

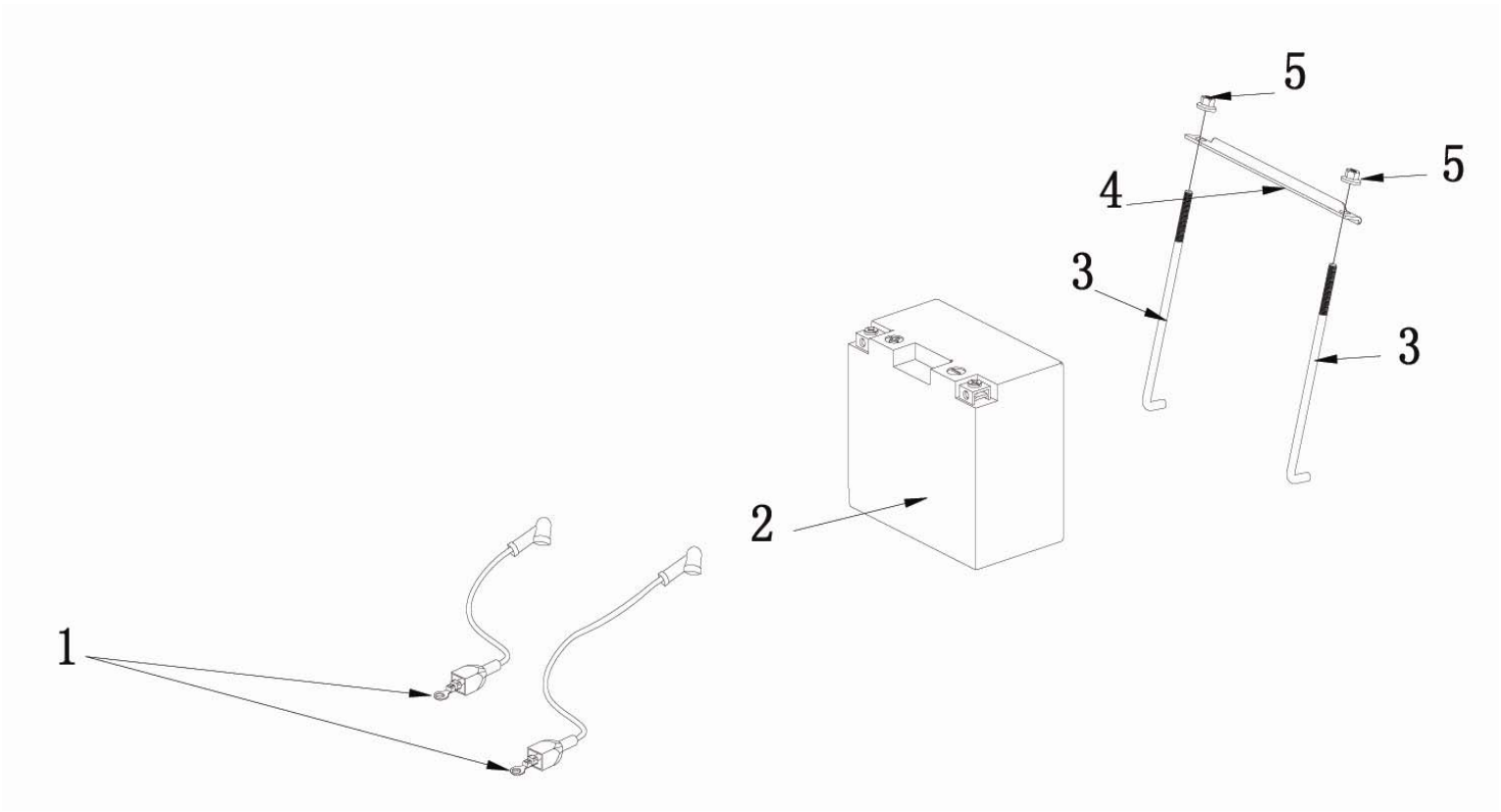

| ПОЗИЦИИ | КОД | НАИМЕНОВАНИЕ | КОЛ-ВО |
|---|---|---|---|
| 1 | 271270010-0001 | ПРОВОДА АКБ | 1 |
| 2 | 271060245-0001 | АКБ | 1 |
| 3 | 271210007-0001 | ДЕРЖАТЕЛЬ АКБ | 1 |
| 4 | 271170015-0004 | ПЛАНКА ДЕРЖАТЕЛЯ АКБ | 2 |
| 5 | 380370048-0001 | БОЛТ М6 | 2 |

# СТАРТЕР

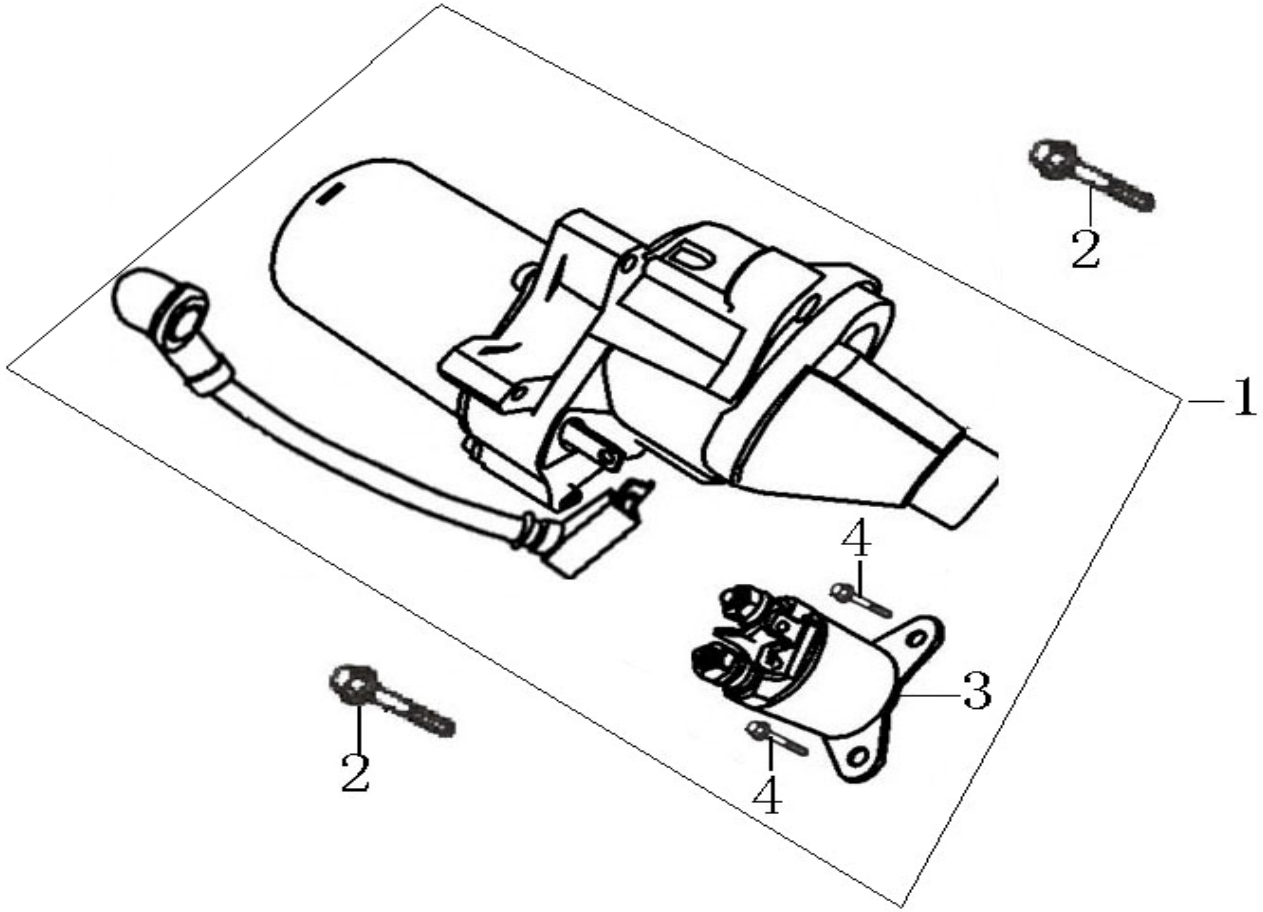

| ПОЗИЦИИ | КОД | НАИМЕНОВАНИЕ | КОЛ-ВО |
|---|---|---|---|
| 1 | 270350073-0001 | ДВИГАТЕЛЬ СТАРТЕРА | 1 |
| 2 | 380140051-0005 | БОЛТ M8x35 | 2 |
| 3 | 270810095-0001 | РЕЛЕ | 1 |
| 4 | 380140053-0002 | БОЛТ M5x16 | 2 |